Topfschacht

als Kompaktschacht (L/B/T) 120 x 120 x 150 cm i.L.

Beton: ≥ C 35/45 DIN EN 1992-1 mit hohem Wassereindringwiderstand

Bemessen nach DIN Fachbericht 101 für Einwirkungen aus:
- Fußgängerverkehr (außergewöhnlich max. 40 kN Radlast)
- Straßenverkehr (max. 100 kN Radlast)
- Flugbetriebsflächen (300 kN Radlast)

DIN 4085 - Berechnung des Erddrucks

Schachtabdeckungen nach DIN EN 124 und DIN 1229
Klasse B 125 / Klasse D 400 / Klasse F 900

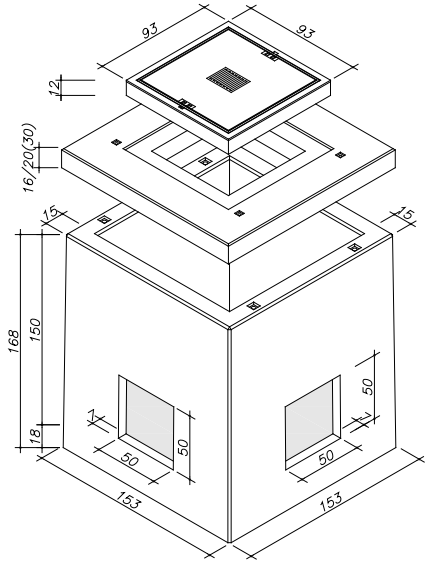

Art.-Nr.	Schachtaufbau begehbar	Gewichte
9.390	BeGU-Schachtabdeckung 70/70 cm i.L.	199 kg
	BeGu-Rahmen inkl. Deckel mit Entlüftung	
76352.000	Deckenplatte 120/120/16 cm i.L. Einstieg 70/70 cm i.L.	704 kg
76350.000	Unterteil 120/120/150 cm i.L. mit Kabelfenstern	4.068 kg
9.249	**Schacht komplett**	**4.971 kg**

Art.-Nr.	Schachtaufbau befahrbar	Gewichte
78767.100	Schachtabdeckung 70/70 cm i.L. Klasse D 400	196 kg
	Kantstahl-Rahmen inkl. Deckel ohne Entlüftung	
76353.000	Deckenplatte 120/120/20 cm i.L. Einstieg 70/70 cm i.L.	886 kg
76350.000	Unterteil 120/120/150 cm i.L. mit Kabelfenstern	4.068 kg
9.253	**Schacht komplett**	**5.150 kg**

Klasse D 400 Klasse F 900

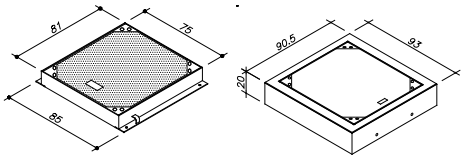

Art.-Nr.	Schachtaufbau befahrbar (Flugbetriebsflächen)	Gewichte
78791.100	Schachtabdeckung 70/70/20 cm i.L. Klasse F 900	386 kg
	Z-Profil-Rahmen inkl. Deckel ohne Entlüftung	
76354.000	Deckenplatte 120/120/30 cm i.L. Einstieg 70/70 cm i.L.	1.344 kg
76350.400	Unterteil 120/120/100 cm i.L. mit eingebauten Muffen	3.260 kg
8.182	**Schacht komplett**	**4.990 kg**

Schnittzeichung

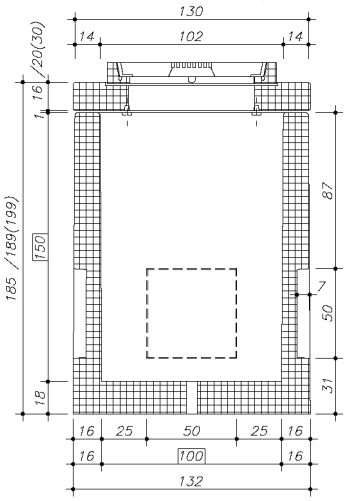

Ferner sind lieferbar:

- Schachtabdeckungen ohne Entlüftung
- Auspflasterbare Schachtabdeckung
- Wasserdichte Schachtabdeckung
- Tagwasserdichte Schachtabdeckung
- Verschraub- / verriegelbare Abdeckung
- Schmutzschale, rund, PVC oder feuerverzinkt
- Zwischenrahmen 25 cm, 50 cm
- Ausgleichsrahmen (siehe Sonderprospekt Ausgleichsrahmen)
- Einbau von Muffen oder Öffnungen; Lage, Anzahl, Größe nach Angabe möglich
- Verschlussbecher DN 110 für nicht benötigte Öffnungen

Einbau:

Die Fugen zwischen den Bauteilen sind mit Zementmörtel
nach DIN EN 1992-1 oder z.B. MÖFIX- Schachtbaumörtel auszubilden.

TS_120/120/150 - 02/13